eBOX-3240-R2

■ 特点

- 板载Intel®Celeron ™ J6412
- 2 x Realtek GbE千兆网口
- 3 x USB3.0接口,3 x USB2.0接口
- 6 x RS232/RS485, 2 x RS232
- 支持HDMI,DP,VGA异步三显
- 1 x M.2扩展槽,可扩展USB协议的4G/5G模块
- 1 x 2.5寸SATA,1 x M.2硬盘接口,支持SATA协议的硬盘
- DC12V输入,具有过流、过压以及防反接保护

Windows Linux

■ 规格

产品名称		eBOX-3240-R2
硬件配置	CPU	Intel®Celeron ™ J6412
	频率	2.0GHz
	缓存	1.5MB
	内存	2 x DDR4-2666/2933/3200MHz,MAX 32GB
	存储	1 x 2.5寸SATA,1 x M.2 Key-M Slot (SATA SSD 2280)
	USB	3 x USB3.0,3 x USB2.0
	COM	COM1~COM4 : RS232/RS485 COM5~COM6 : RS232 COM7~COM8 : RS232/RS485
	以太网	2 x Realtek GbE LAN
	DP	最高分辨率4096 x 2160@30Hz,支持异步三显
	HDMI	最高分辨率3840 x 2160@30Hz,支持异步三显
	VGA	最高分辨率1920 x 1200@60Hz,支持异步三显
	扩展接口	1 x M.2扩展槽,可扩展USB协议的4G/5G模块
	看门狗	1~255级可编程设置
操作系统	Microsoft Windows	Windows 10
	Linux	Ubuntu
电源	输入电压	DC12V ±10%, 过流、过压以及防反接保护
机械参数	结构	全封闭铝型材外壳
	尺寸	(L)234mm x (W)150mm x (H)60mm
	净重	2.1Kg
环境	工作温度	-20°C ~ 60°C (使用SSD)
	存储温度	-40°C ~ 80°C (使用SSD)
	相对湿度	5~95% (非凝结)
	振动	使用SSD:5~500Hz, 1.5Grms,遵循IEC60068-2-64
	冲击	使用SSD:10G(持续时间11ms,半正弦波),遵循IEC60068-2-27
	EMC	CE/FCC Class A

所有产品规格如有更改,恕不另行通知。
版本: 1.0 更新日期:2024-3-01

■ 尺寸 (单位:mm)

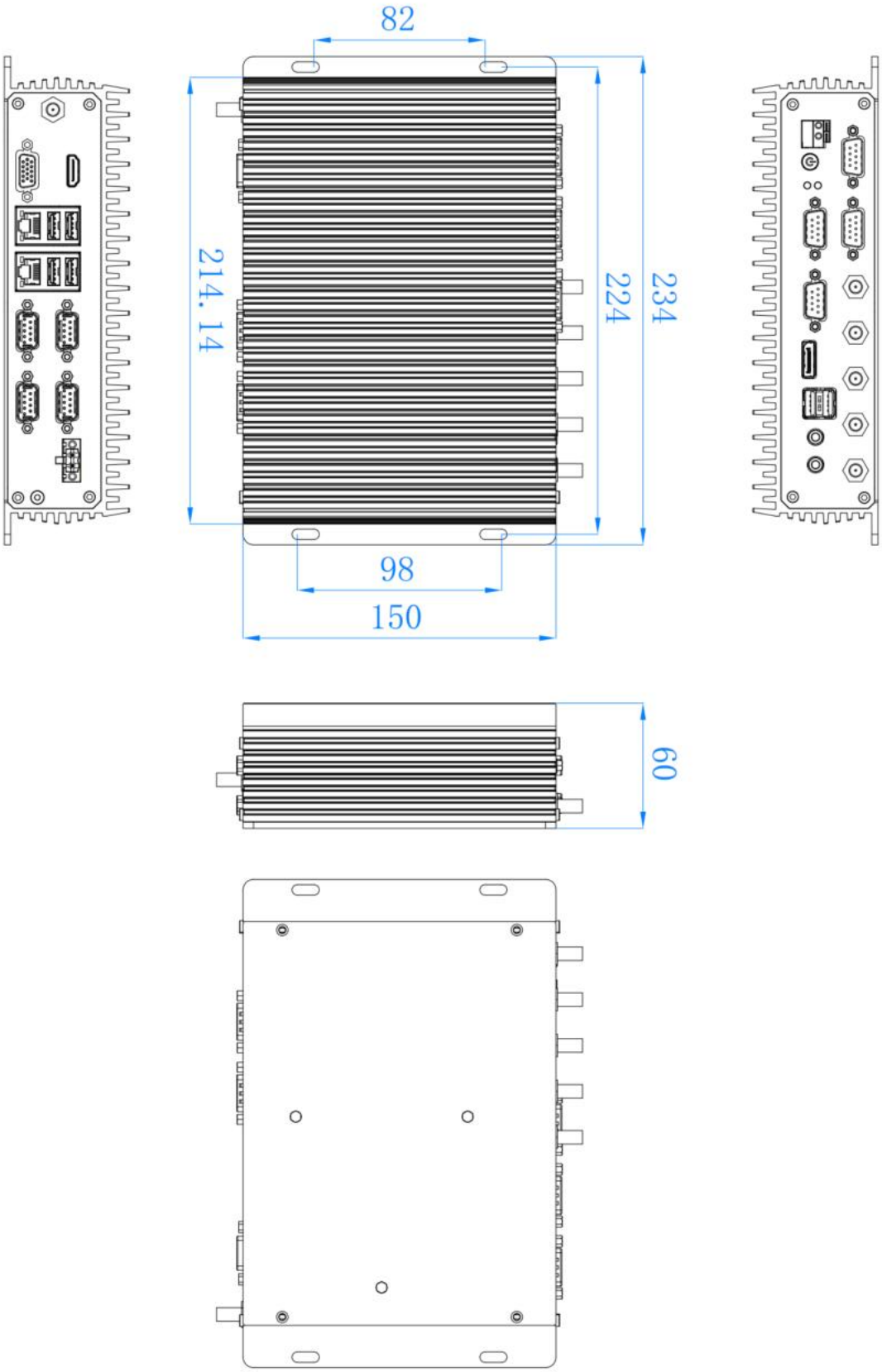

注意:如果系统提供了一些可选部件,在某些地区/国家可能需要额外的系统兼容性认证,请联系 NODKA 以了解系统兼容性。

■ 接口

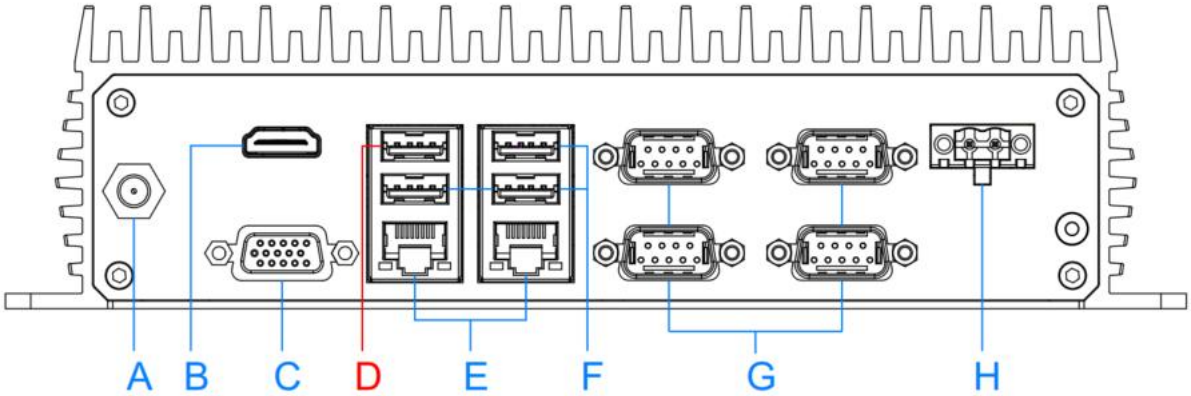

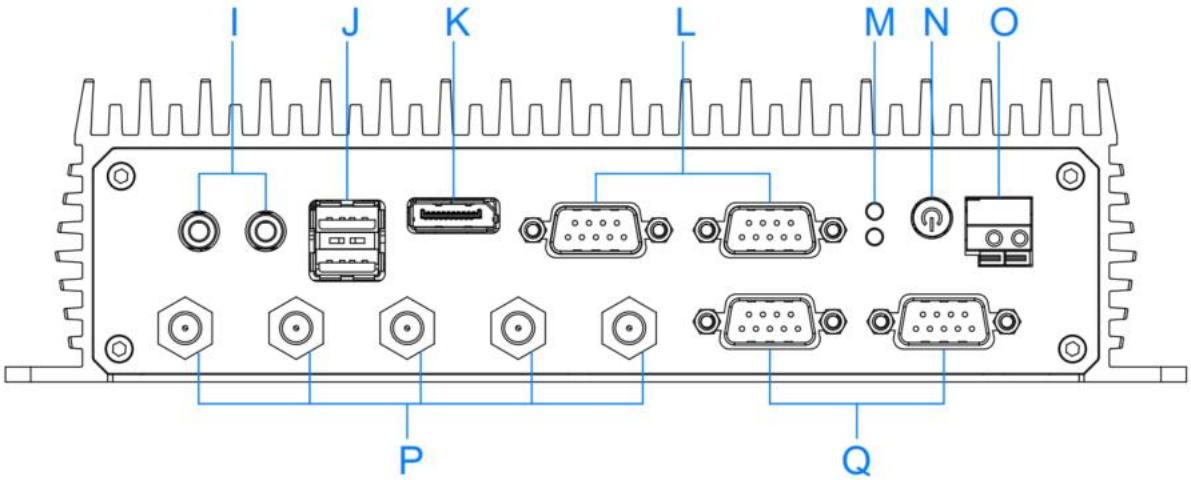

A:ANT Expansion
B:HDMI
C:VGA
D:USB2.0

E:LAN
F:USB3.0
G:COM
H:DC IN 12V

I:Audio
J:USB2.0
K:DP
L:COM

M:Indicator Light
N:Power
O:SW
P:ANT Expansion
Q:COM

■ 订购信息

料号	产品名称	描述
B63.32400.00.0001	eBOX-3240	准系统:J6412/2 x RS232/4 x (RS232/485)/DC12V输入
B63.32400.C2.0001	eBOX-3240-C2	准系统:J6412/2 x RS232/4 x (RS232/485)/扩展2CAN/DC12V输入
B63.32400.L2.0001	eBOX-3240-L2	准系统:J6412/2 x RS232/4 x (RS232/485)/扩展2网口/DC12V输入
B63.32400.R2.0001	eBOX-3240-R2	准系统:J6412/2 x RS232/4 x (RS232/485)/扩展2串口/DC12V输入

■ 选配件

Accessories	Specifications
DDR4 内存	4GB,8GB,16GB
2.5固体硬盘	128GB,256GB,512GB... ...
M.2固态盘	512GB,1TB... ...
4G模块	mini PCIE:EC20, EG25, EC25
5G模块	m.2:FM150-AE-01-50

注意:如果系统提供了一些可选部件,在某些地区/国家可能需要额外的系统兼容性认证,请联系 NODKA 以了解系统兼容性。